シーケンス制御 No.5

タイムチャート

時間の経過に伴い、制御回路の各機器が行う動作の様子を表したものを「タイムチャート」と言います。(横軸に時間、縦軸にリレーやランプの動作状態を表す)

下の回路図は、次のような制御動作を表しています。
(回路の電源を入れると緑色のランプが点灯 する)
押ボタンスイッチを押して 電磁リレーのコイルに通電すると、
b 接点は開いて b 接点に接続された緑色のランプは消灯、
a 接点は閉じて a 接点に接続された赤色のランプは点灯 する。

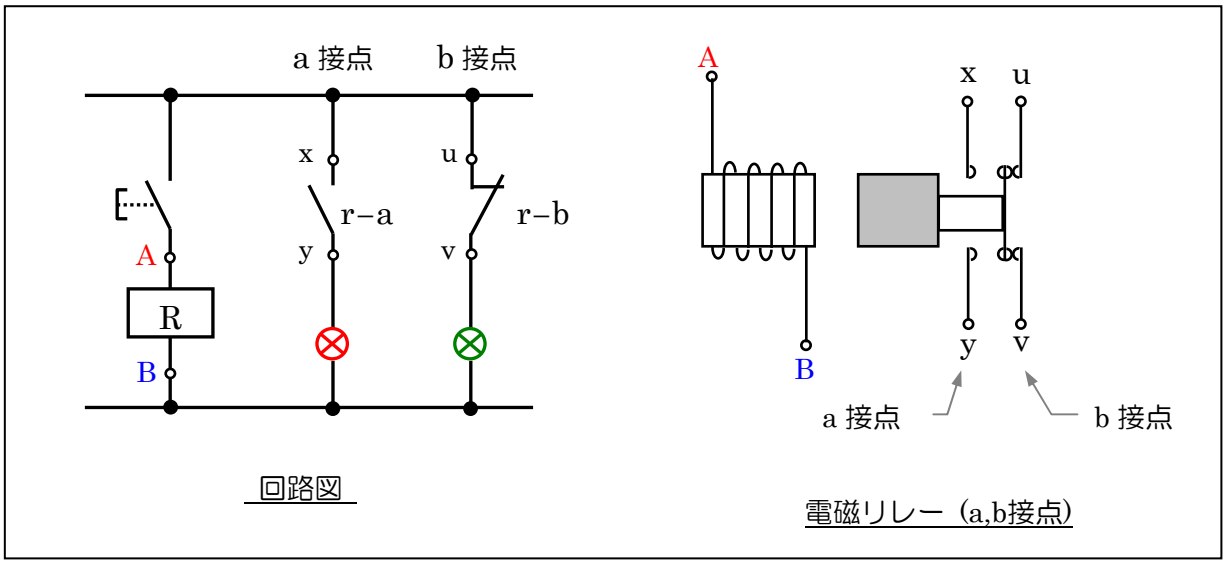

回路図の動作の様子を表したタイムチャートは次のようになります。

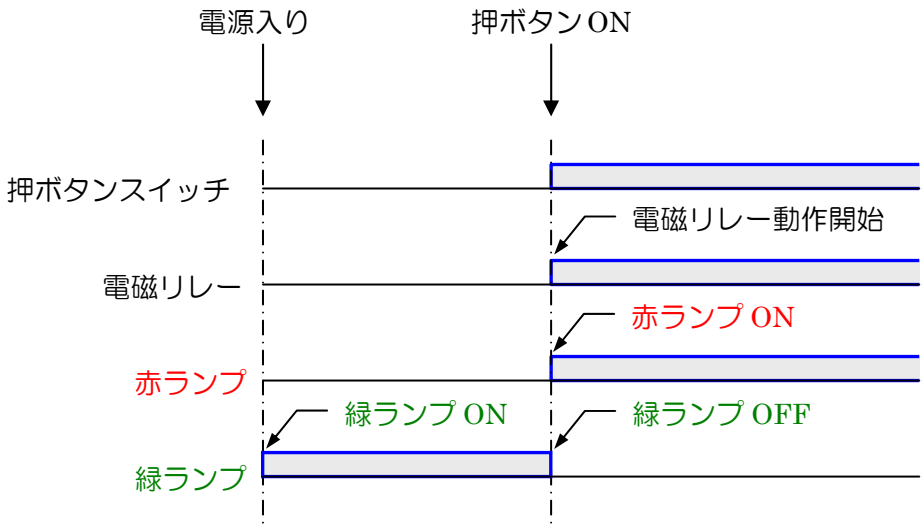

回路の電源が入ると、緑ランプが点灯、
押ボタンスイッチを押すと緑ランプが消灯し、赤ランプが点灯します。